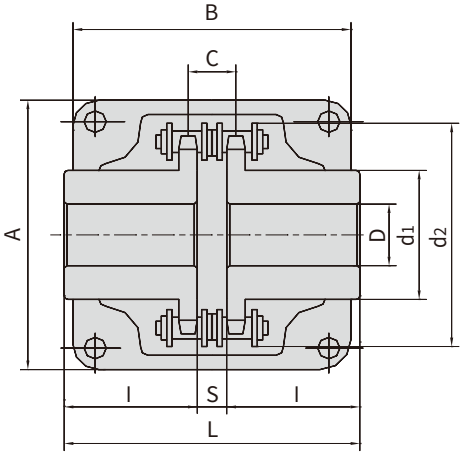
B
C
A
D
d1
d2
l
S
l
L

T
b1
L
d1
d2
T
Pt
Lc

T
T
L
b1
Lc
d1
d2

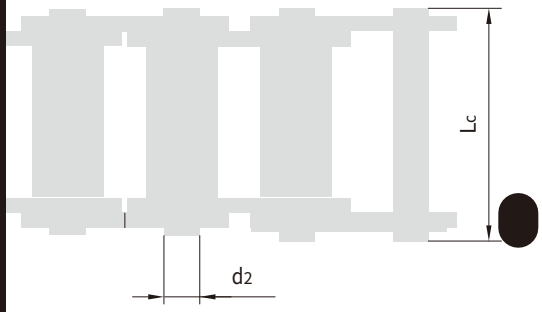
Lc
d2